版本	新建或相对上一版变更内容简述	设计者日期
A0	更新logo	王晓鹭 2023-05-15

正面：

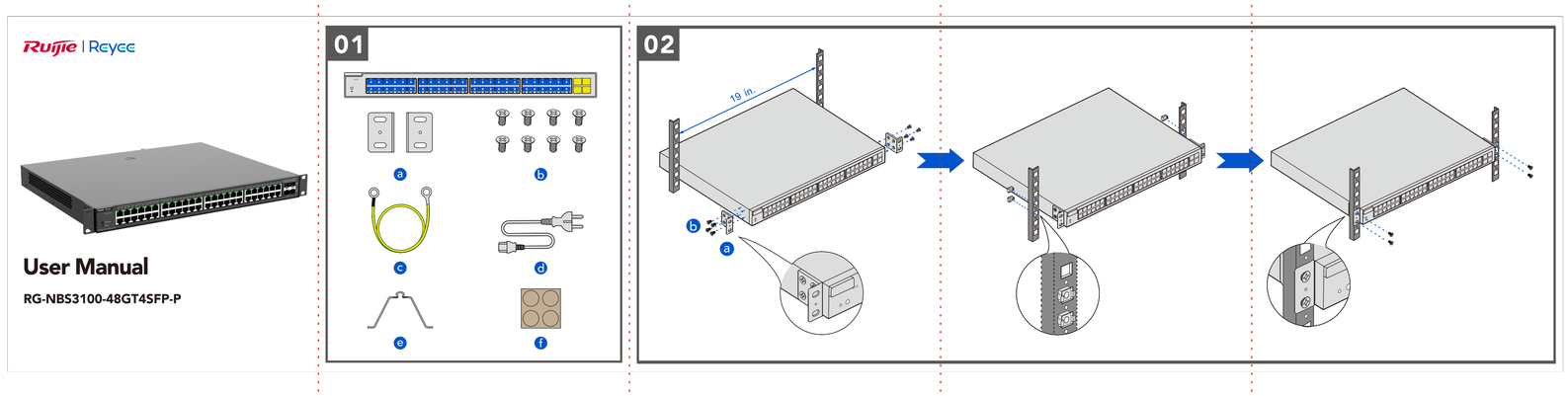

红线处折叠线

反面：

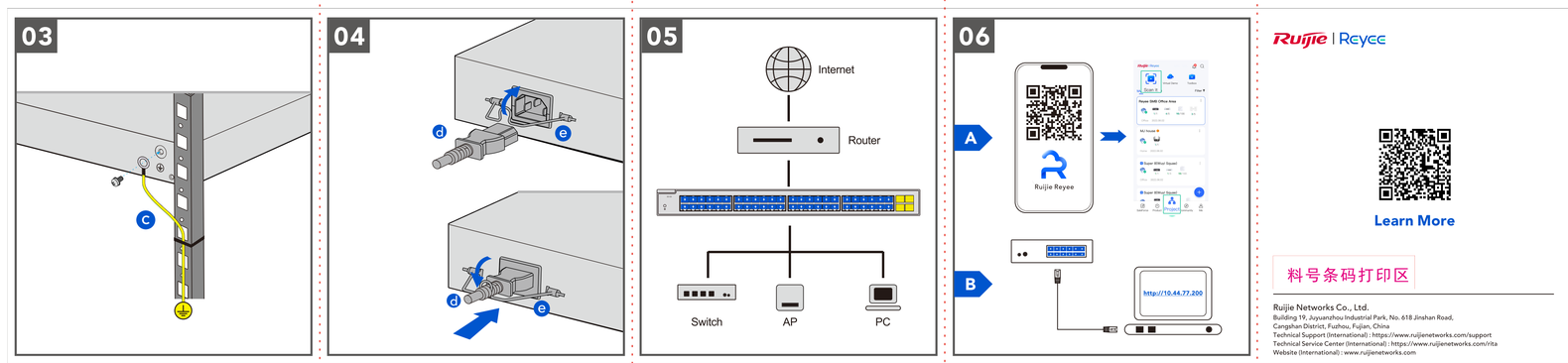

制作说明：

1. 折页后的单页尺寸为105x120mm
2. 材质为 120克铜版纸。
3. 彩色折页印刷。
4. 印刷不得有缺划、断划、毛刺等现象。
5. 产品经确认后方可量产

版本	更改方式	更改单号	日期

设计	林成沛 2023-05-15
审核（专业组）	胡承杰
审核（硬件PM）	
批准（PDTL）	吴建洪

表面处理				
RG-NBS3100-48GT4SFP-P用户手册(图形化)			RGSMB48GT4SFPP42303	
			投影标识	编码
版本	产品	比例	第1张	共1张
A0		100%	锐捷网络股份有限公司	

A1

731R002-02 密级：C